VÀLVULA DE COMPUERTA

Tecofi
VALVE DESIGNER - FRANCE

VÁLVULAS DE COMPUERTA DE CIERRE ELÁSTICO PARA LAS REDES DE AGUAS RESIDUALES, SUMINISTRO DE AGUA POTABLE, RIEGO Y SANEAMIENTO

RESILIENT SEAT GATE VALVES FOR WASTE WATER, DRINKING WATER SUPPLY AND IRRIGATION

ACS

WRAS APPROVED PRODUCT

VÁSTAGO DE ACERO INOXIDABLE
Stainless steel stem

ANILLOS DE ELEVACIÓN
A partir de DN200 para facilitar el manejo
Lifting luys to facilitate handling from DN200

CERA DE PROTECCIÓN PARA PERNOS
Wax protection bolts

PINTURA EPOXI
Recubrimiento interior y exterior de 250 micrones
Internal and external epoxy coating of 250 microns thinckness

TALÓN DE SOPORTE
Heel support

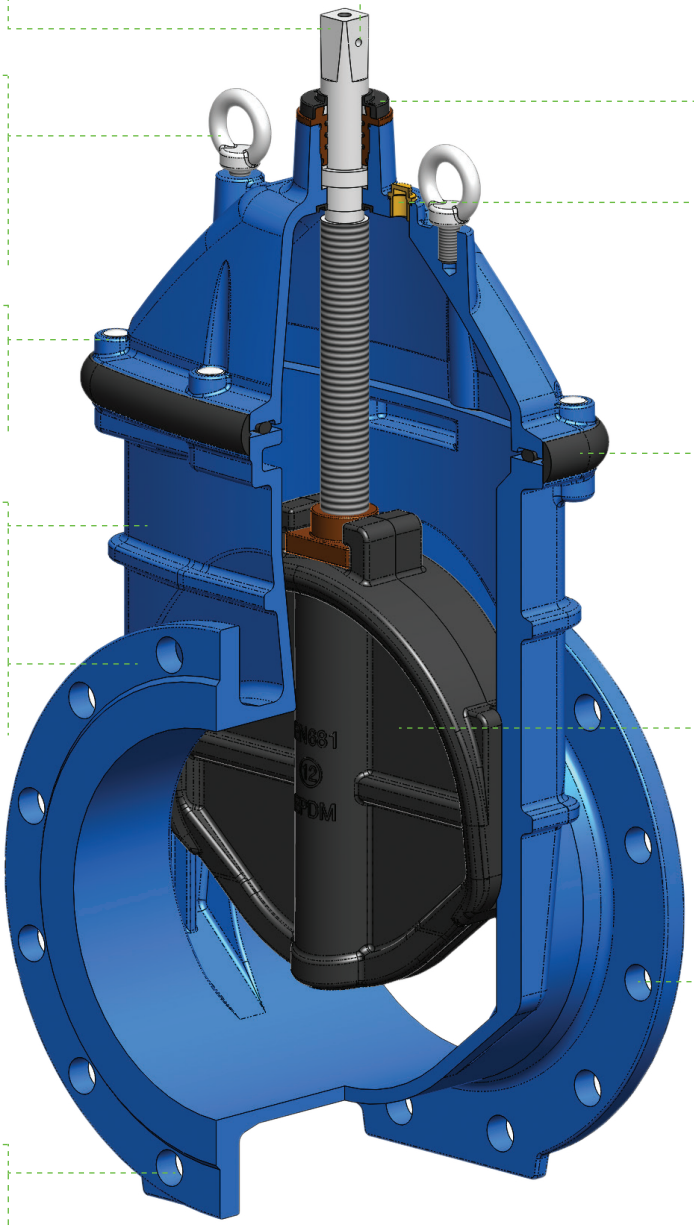

AGUJERO EN EL EJE EXTERIOR
Para una fijación rápida y directa en las varillas de extensión
Pin hole in the spindle for quick and secure stem extension assembling

GUARDAPOLVO
Tapa contra el polvo
Dust cap

TAPÓN DE PURGA
En latón a partir de DN300
Brass drain plug from DN300

PROTECCIÓN ELASTOMÉRICA DEL CUERPO CONTRA LOS CHOQUES
Elastomer protection of valve body against shock

COMPUERTA EN FUNDICIÓN DÚCTIL
Completamente revestida en caucho
Ductile iron wedge EPDM lined

CONEXIÓN DOBLE PERFORACIÓN
PN10 Y PN16 hasta DN600
Double connection dulling PN10 and PN16 up to DN600