VANNE À PAPILLON À VÉRIN PNEUMATIQUE

PASSEPORT TECHNIQUE

VANNE À PAPILLON CORPS FONTE DUCTILE À VÉRIN PNEUMATIQUE DOUBLE EFFET ENTRE BRIDES PN10/16

VPG 4448-N03

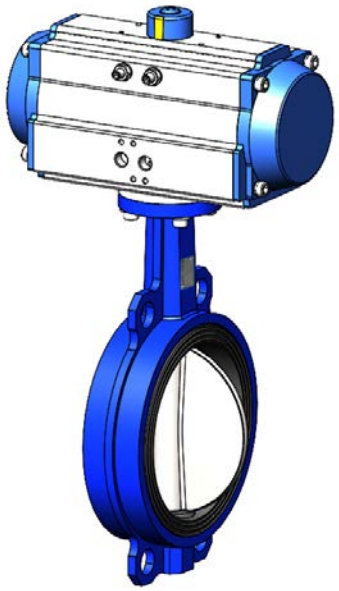

APPLICATION

Les vannes à papillon VPG sont utilisées pour des opérations d'ouverture, de fermeture ou de régulation dans les circuits de transfert des fluides.

-**Domaine d'utilisation:** adduction, traitement des eaux, pompage, irrigation, industrie.

- **Fluides:** eau froide, eau chaude, eaux usées, rejets liquides, etc. «Non adapté pour emploi sur la vapeur»

CARACTERISTIQUES GENERALES

-Gamme: du DN40 au DN300.
-Conception suivant la norme NF EN 593.
-Type à oreilles lisses
-Etanchéité dans les deux sens de circulation de la tuyauterie.
-Manchette souple garantissant une parfaite étanchéité.
-Col réhaussé compatible au calorifugeage des conduites.
-Papillon profilé et réduit en épaisseur
-Couple de manoeuvre réduit.
-Axe traversant accouplé au papillon à l'aide de goupilles coniques.
-Perte de charge réduite.
-Embase normalisée ISO 5211
-Avec vérin pneumatique double effet

AGREMENTS ET NORMES

Conception	Conforme aux exigences de la Directive Européenne 2014/68/UE «Equipement sous pression»: module H.
Face à face	Ecartement suivant les normes NF EN 558-1 série 20, ISO 5272 série 20, DIN 3202.
Raccordement	Montage entre brides ISO PN10/16 suivant les normes EN1092-2 et GOST PN10/16. Adaptable entre brides ASME B16.5 Classe 150.
Essais	Essais hydrauliques réalisés suivant les normes EN12266-1, DIN 3230 et ISO 5208: -Corps : 24 bar -Siège : 17.6 bar

HOMOLOGATIONS PRODUITS

CE EAC Ex sur demande

Les photographies et les illustrations techniques ne sont pas contractuelles. Les spécifications des produits présentés sont susceptibles de modifications sans avis préalable

Tecofi France
83 rue Marcel Mérieux - 69960 Corbas
Tél. +33 (0)4 72 79 05 79 - Fax. +33 (0)4 78 90 19 19
E-mail : sales@tecofi.fr - **www.tecofi.fr**

ISO 9001 ISO 14001 BUREAU VERITAS Certification

VPG4448-N03_FR // Réalisé le 11/04/2022 // Version A

VANNE À PAPILLON À VÉRIN PNEUMATIQUE

PASSEPORT TECHNIQUE

VPG 4448-N03

CONSTRUCTION

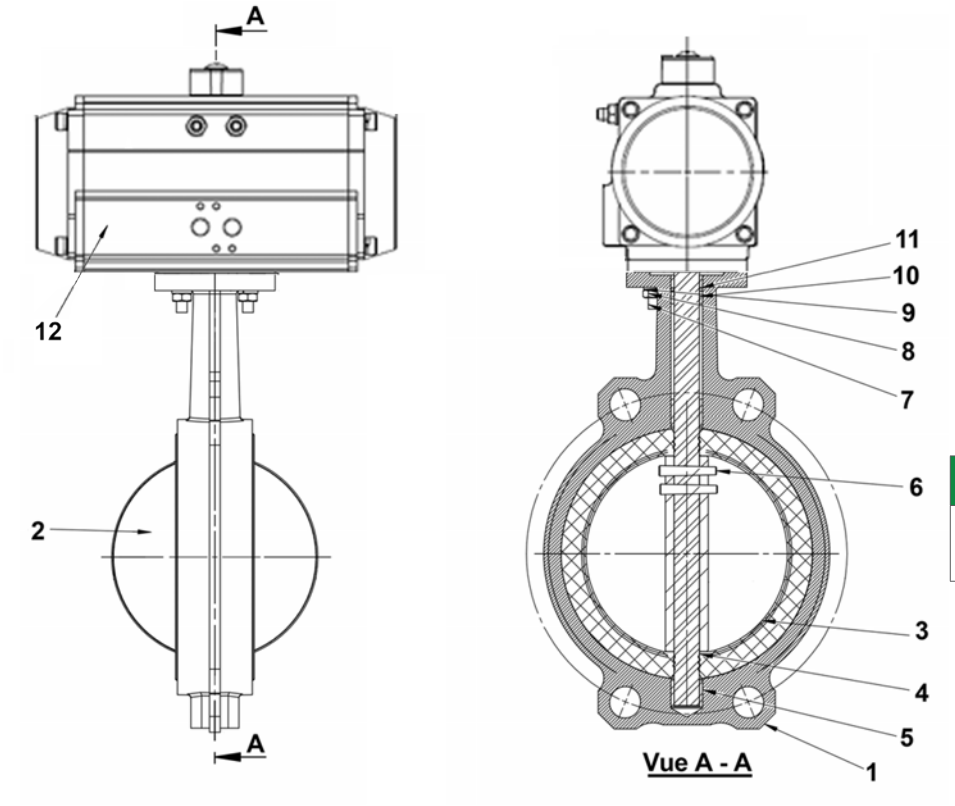

Constituant	Revêtement
Corps (1)	Peinture époxy cuite au four RAL5015, épaisseur 150µ

Rep.	Quantité	Désignation	Matière	Equivalences		
				DIN	ASTM	BS
1	1	Corps	Fonte ductile EN-GJS-400-15	GGG40	A536 65-45-12	EN-JS1030
2	1	Papillon	Fonte ductile EN-GJS-400-15 + Nickel	GGG40	A536 65-45-12	EN-JS1030
3	1	Manchette	EPDM CH			
4	1	Tige	Inox 420	X20Cr13		
5	2	Palier	PTFE			
6	n	Goupille	Inox 420	X20Cr13		
7	2	Vis	Inox 201			
8	2	Ecrou	Inox 201			
9	2	Rondelle	Inox 201			
10	2	Palier	PTFE			
11	1	Joint torique	EPDM			
12	1	Actionneur	Vérin pneumatique double effet			

n=1 (DN40-125); 2 (DN150-300)

Les photographies et les illustrations techniques ne sont pas contractuelles. Les spécifications des produits présentés sont susceptibles de modifications sans avis préalable

Tecofi France
83 rue Marcel Mérieux - 69960 Corbas
Tél. +33 (0)4 72 79 05 79 - Fax. +33 (0)4 78 90 19 19
E-mail : sales@tecofi.fr - **www.tecofi.fr**

ISO 9001
ISO 14001
BUREAU VERITAS
Certification

VANNE À PAPILLON À VÉRIN PNEUMATIQUE

PASSEPORT TECHNIQUE

VPG 4448-N03

DIMENSIONS

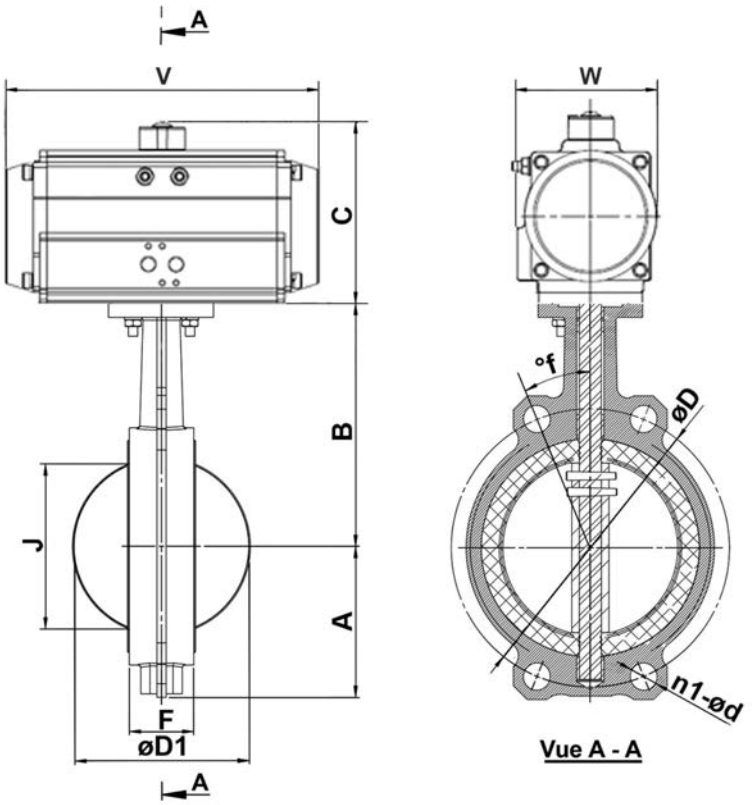

DN		A	B	C	ØD	ØD1	n1-Ød	f°	F	J	Référence actionneur*	V	W	Poids (kg)
mm	inch													
40	1"1/2	60	120	92	110	43	4-Ø19	45°	33	29	TDA-052	146	67.5	2.4
50	2"	60	128	92	125	53	4-Ø19	45°	43	31	TDA-052	146	67.5	2.9
65	2"1/2	72.5	140	92	145	65	4-Ø19	45°	45	46	TDA-052	146	67.5	3.3
80	3"	91	148	108	160	79	4-Ø19	45°	45	64	TDA-063	169	80.5	3.8
100	4"	108	165	120	180	105	4-Ø19	22.5°	52	91	TDA-075	186	92	6.2
125	5"	121	175	129	210	124	4-Ø20	22.5°	56	111	TDA-083	210	97	8.1
150	6"	131	199	153	240	155	4-Ø23	22.5°	56	144	TDA-105	272	116	13.5
200	8"	163	220	185	295	203	4-Ø23	15°/22.5°	60	194	TDA-125	302	134.5	20.8
250	10"	198	251	202	350/355	251	4-Ø28	15°	68	242	TDA-140	398	142	31.3
300	12"	231	288	227	400/410	302	4-Ø28	15°	78	292	TDA-160	456	161	49.2

Les trous lisses sont oblongs sur les DN40, DN200 et DN300 (Rayons 12 mm et 13.5 mm)
* - La préconisation du vérin correspond à une utilisation pour une ΔP maxi de 16 bar sous une alimentation d'air de 6 bar

CONDITIONS DE SERVICE

Pression de service maxi : 16 bar
Dépression maxi supportée: -0.8 bar pendant 10 minutes (tests sous vide réalisés en Octobre 2021: épreuve vanne ouverte à -0,8 bar pendant 10 minutes)
Température de service maxi : -10°C / +130°C

Les photographies et les illustrations techniques ne sont pas contractuelles. Les spécifications des produits présentés sont susceptibles de modifications sans avis préalable

Tecofi France
83 rue Marcel Mérieux - 69960 Corbas
Tél. +33 (0)4 72 79 05 79 - Fax. +33 (0)4 78 90 19 19
E-mail : sales@tecofi.fr - **www.tecofi.fr**

ISO 9001
ISO 14001
BUREAU VERITAS
Certification